SIOPE +

Ragioneria Generale dello Stato

Claudio Gaetano Distefano

Ispettorato Generale Per la Finanza delle Pubbliche Amministrazioni

RIFERIMENTI NORMATIVI

L'art. 1, comma 533, L. 232/2016: introduce il comma 8 bis all'articolo 14 della L.196/2009:

*«Le Amministrazioni Pubbliche ordinano gli incassi e i pagamenti al proprio tesoriere o cassiere esclusivamente attraverso ordinativi informatici emessi secondo lo **standard Ordinativo Informatico** emanato dall'Agenzia per l'Italia Digitale, per il tramite **dell'infrastruttura della banca dati SIOPE** gestita dalla Banca d'Italia nell'ambito del servizio di tesoreria statale»*

RIFERIMENTI NORMATIVI

La PROCEDURA UE DI INFRAZIONE per il ritardo dei pagamenti dei debiti commerciali delle PA, ha determinato la necessità di ***potenziare il monitoraggio dei pagamenti*** *delle PA, per conoscere i tempi di pagamento delle fatture.*

è istituito SIOPE + (dall'art. 1, comma 533, L.232/2016) al fine di ***favorire il monitoraggio del ciclo completo delle entrate e delle spese*** *delle amministrazioni pubbliche*

CONTESTO ATTUALE

MONITORAGGIO PAGAMENTI DEBITI COMMERCIALI PA:

Art. 27 comma 5 D.L. 66/2014

«le amministrazioni pubbliche, contestualmente all'ordinazione di pagamento, immettono obbligatoriamente sulla piattaforma elettronica i dati riferiti alla stessa».

PIATTAFORMA DEI CREDITI COMMERCIALI
crediticommerciali.mef.gov.it

consente di certificare e tracciare i debiti commerciali delle amministrazioni pubbliche (appalti, forniture, somministrazioni e prestazioni professionali, ecc.

SIOPE

sistema informativo per rilevazione telematica degli incassi e dei pagamenti effettuati dai tesorieri di tutte le amministrazioni pubbliche.

CONTESTO ATTUALE

Monitoraggi SIOPE e PCC

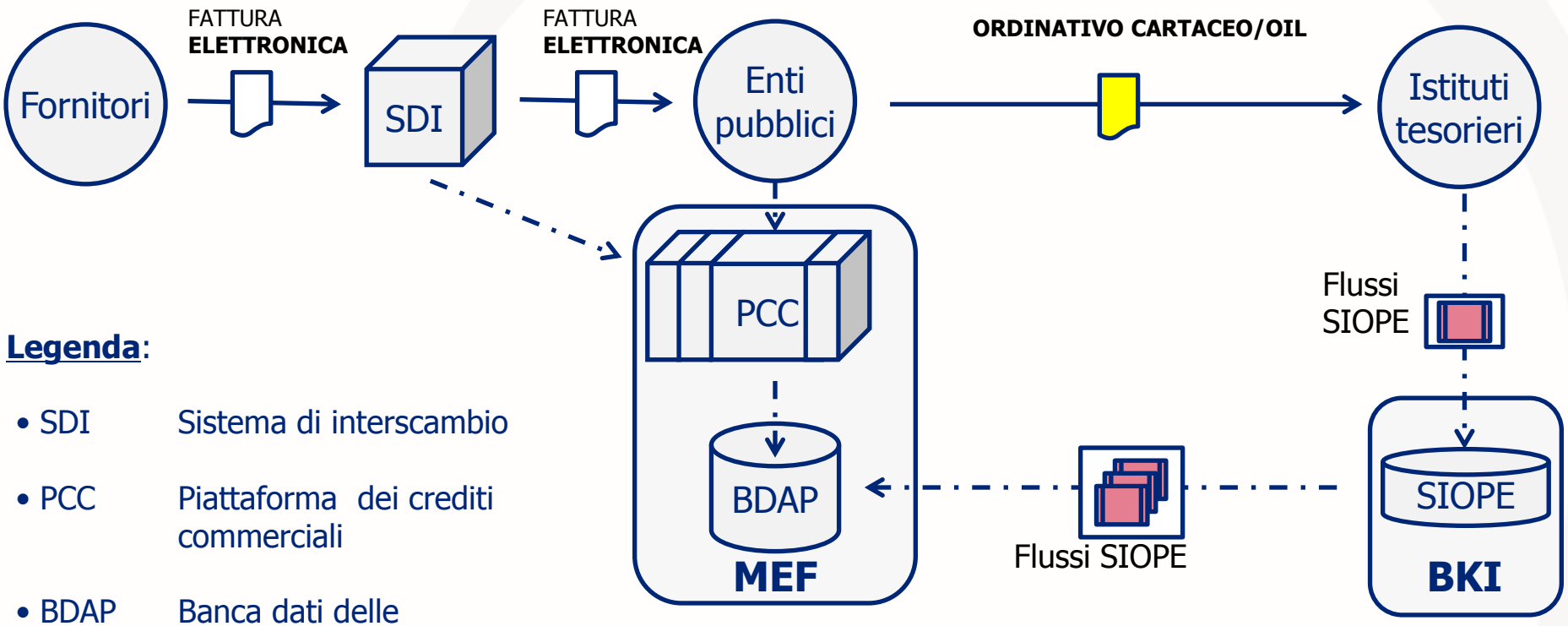

Legenda:

- SDI — Sistema di interscambio
- PCC — Piattaforma dei crediti commerciali
- BDAP — Banca dati delle amministrazioni pubbliche
- SIOPE — Sistema informativo sulle operazioni degli enti pubblici

→ Transazione

- - -> Flusso informativo

SIOPE+ a regime

Monitoraggio «automatico»

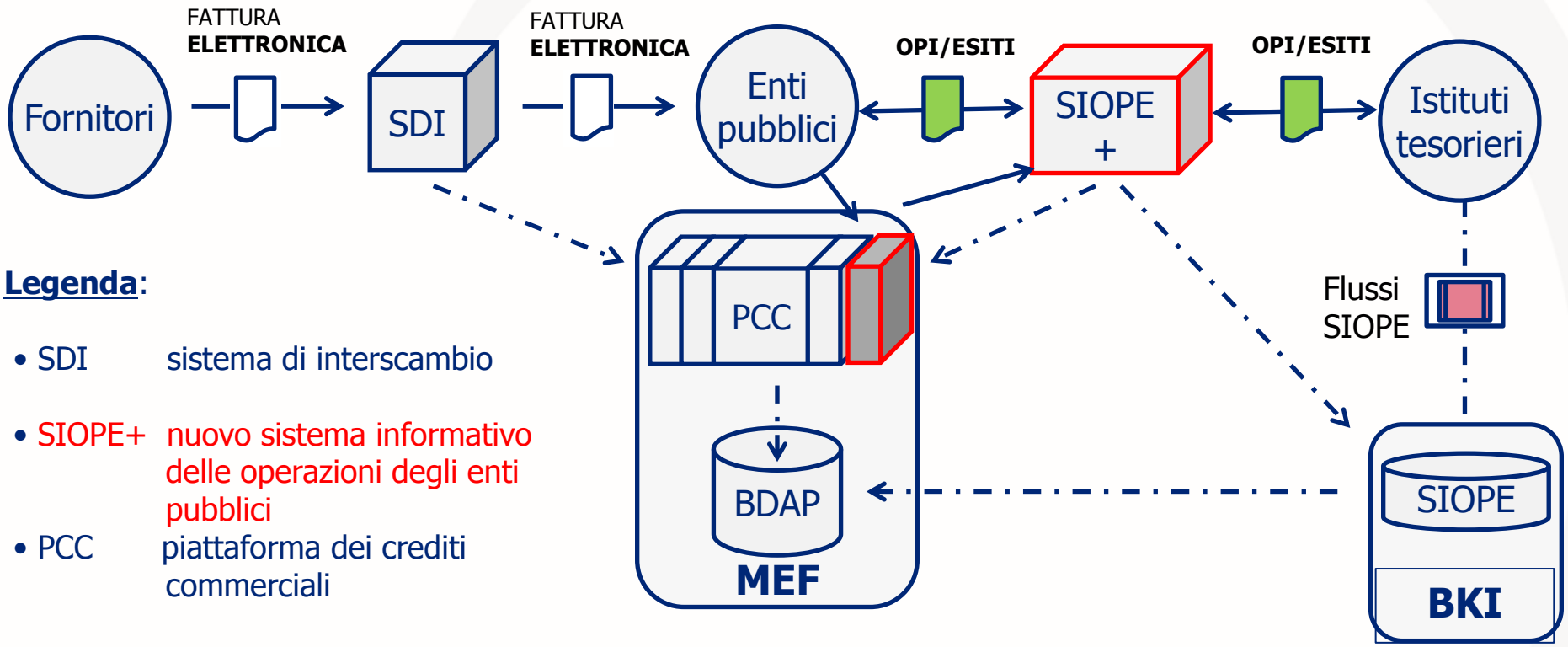

Legenda:

- SDI sistema di interscambio
- SIOPE+ nuovo sistema informativo delle operazioni degli enti pubblici
- PCC piattaforma dei crediti commerciali
- BDAP banca dati delle amministrazioni pubbliche
- SIOPE sistema informativo sulle operazioni degli enti pubblici

→ Transazione

- - -> Flusso informativo

lo standard OPI

Dopo una fase di consultazione pubblica, conclusa il 16 novembre 2016, sono state Pubblicate sul sito RGS:

http://www.rgs.mef.gov.it/VERSIONE- I/e_government/amministrazioni_pubbliche/siope/siope_/

MEF Ragioneria Generale dello Stato — BANCA D'ITALIA EUROSISTEMA — Agenzia per l'Italia Digitale, Presidenza del Consiglio dei Ministri

REGOLE TECNICHE E STANDARD PER L'EMISSIONE DEI DOCUMENTI INFORMATICI RELATIVI ALLA GESTIONE DEI SERVIZI DI TESORERIA E DI CASSA DEGLI ENTI DEL COMPARTO PUBBLICO ATTRAVERSO IL SISTEMA SIOPE+

Regole tecniche

Versione 1.2.3 - settembre 2017

Oggetto delle **Regole tecniche** sono i documenti informatici che costituiscono la **rappresentazione informatica dei documenti amministrativi** relativi alla gestione del servizio di Tesoreria e/o di Cassa degli Enti del comparto pubblico.

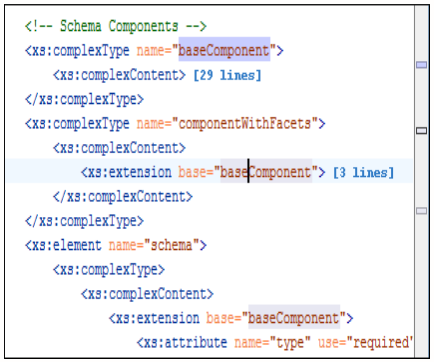
```
<!-- Schema Components -->
<xs:complexType name="baseComponent">
    <xs:complexContent> [29 lines]
</xs:complexType>
<xs:complexType name="componentWithFacets">
    <xs:complexContent>
        <xs:extension base="baseComponent"> [3 lines]
    </xs:complexContent>
</xs:complexType>
<xs:element name="schema">
    <xs:complexType>
        <xs:complexContent>
            <xs:extension base="baseComponent">
                <xs:attribute name="type" use="required"
```

Gli **Schemi XSD** sono le strutture che consentono **la validazione** dei flussi.

Per la **visualizzazione dei flussi**, devono essere adottate **soluzioni che presentino le informazioni** in modo fedele alla struttura

Nuovo standard OPI – gli elementi

In nuovo Standard OPI è la rappresentazione informatica di atti e fatti amministrativi e contabili costituiti da **file XML strutturati secondo un apposito tracciato descritto nelle regole tecniche**, distinguiamo:

- Gli **ordinativi informatici**: In essi sono contenute tutti i **dati** dispositivi ed informativi relativi al **mandato di pagamento o della reversale d'incasso**. I dati sono contenuti in apposite strutture che a seconda delle esigenze possono essere **ripetute più volte**. Gli ordinativi sono **firmati** digitalmente **dal ente** che lo emette.
- **Messaggi di servizio**: In essi sono contenuti i **dati** relativi al **processo di acquisizione e consegna dell'ordinativo informatico** da parte della piattaforma SIOPE+. I messaggi di servizio **non sono firmati** digitalmente.
- **Messaggi di esito applicativo**: In essi sono contenuti i **dati** relativi al processo di **gestione**(ad esempio: accettazione, esecuzione, rifiuto, ecc..) da parte della **banca tesoriera /cassiera** degli ordinativi informatici. I messaggi di esito applicativo sono **firmati** digitalmente dalla **banca tesoriera/cassiere**

Principali Modifiche OIL - OPI

MODIFICHE A LIVELLO PROCEDURALE:

le Regole Tecniche OPI innovano gli standard di colloquio tra ente e Banca tesoriera /cassiere , ma non innovano i processi sottostanti.

I processi amministrativi e contabili restano **inalterati e validi.**

Il processo relativo allo **scambio di informazioni aggiuntive** che nascono da prassi regolate **da accordi fra l'ente e la banca tesoriera/cassiere** che prevedono una interazione non prevista/regolata dall'ordinativo informatico e afferiscono a specificità dell'Ente **NON sono alterate** possono continuare ad esistere.
Il processo relativo all'interazione in via **digitale per lo scambio di informazioni dispositive SONO modificate e regolate** con **tracciati specifici** e introduzione di **messaggi obbligatori**

flussi di ordinativi

messaggi

Giornale di Cassa

Principali Modifiche OIL - OPI

MODIFICHE A LIVELLO Tecnologico:

Introdotte nelle regole tecniche che regolano i flussi informatici afferiscono ai seguenti aspetti:

- Utilizzo della **firma digitale XaDes** (enveloped) di ordinativi, messaggi (ad eccezione ACK) e Giornale di Cassa
- Modifica della **testata di tutti i messaggi** (Codice IPA, Codice Fiscale, codice A2A, ecc)
- Variazione del tracciato di ordinativi:
  - ✓ Obbligo della **cardinalità 1** per gli ordinativi di "natura commerciale"
  - ✓ Inserimento di una sezione dedicata agli **ordinativi** di "natura **commerciale**" (dati delle fatture)
  - ✓ Spostamento delle informazioni ARCONET all'interno del tracciato

Principali Modifiche OIL - OPI

La sottoscrizione con firma digitale in modalità XAdES, ,essendo essa stessa un formato XML basato su specifiche W3C (XML-DSig), coniuga in modo naturale la firma degli oggetti elettronici con il trasporto di informazioni strutturate

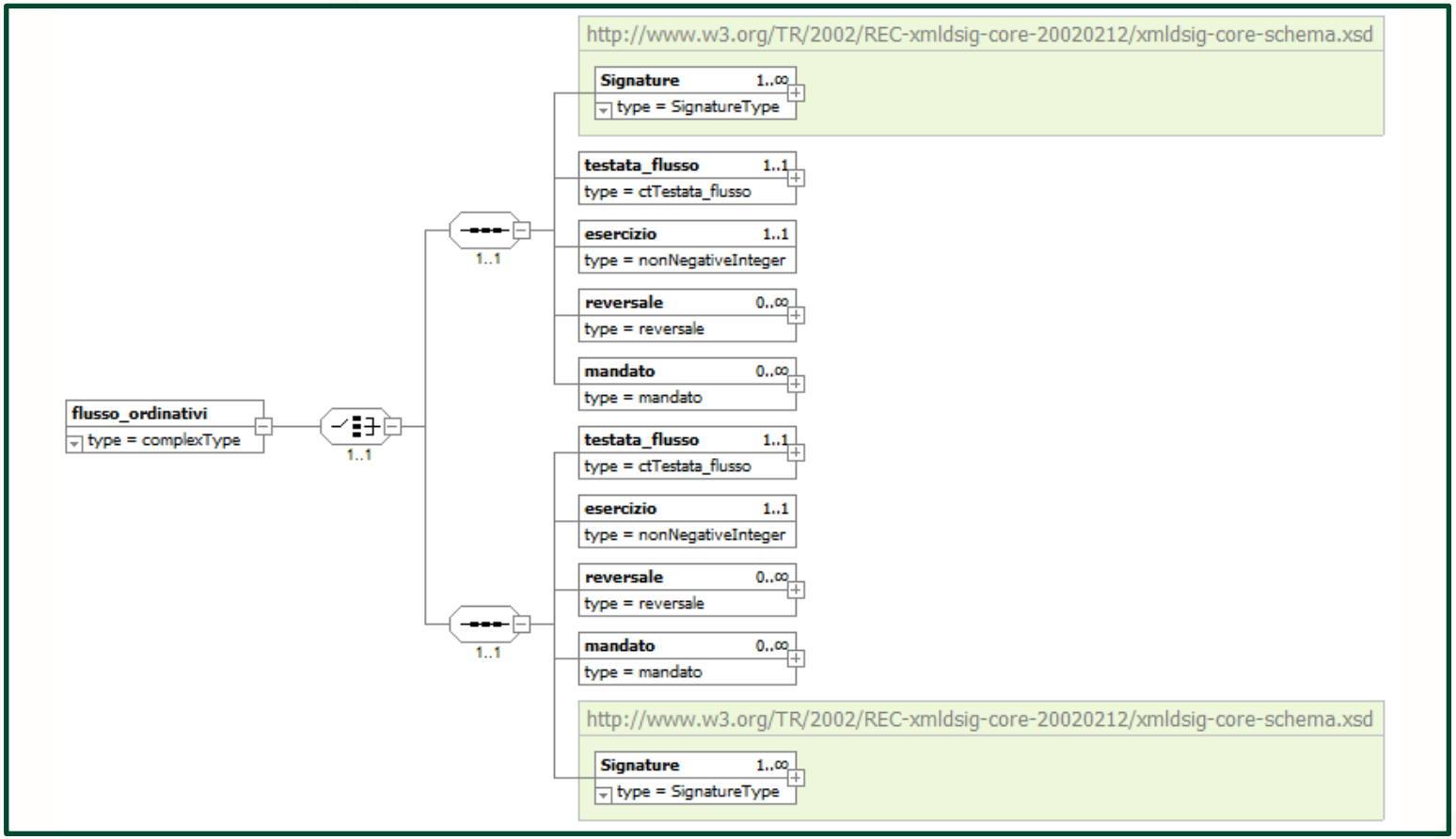

Principali Modifiche OIL - OPI

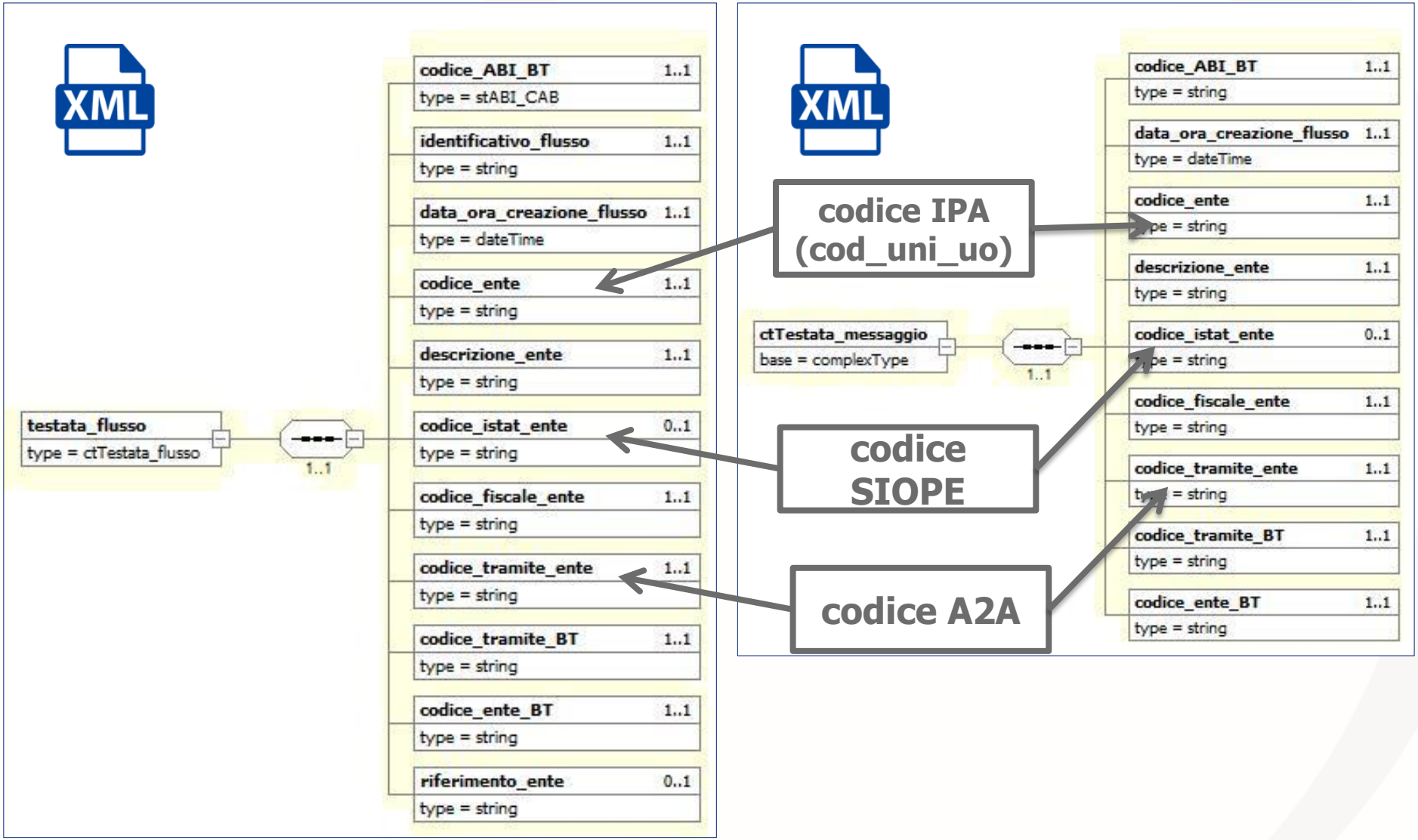

Principali Modifiche OIL - OPI

All’interno della struttura <classificazione> è stata inserita la struttura <classificazione_dati_siope_ ……> (una per i mandati ed una per le reversali)

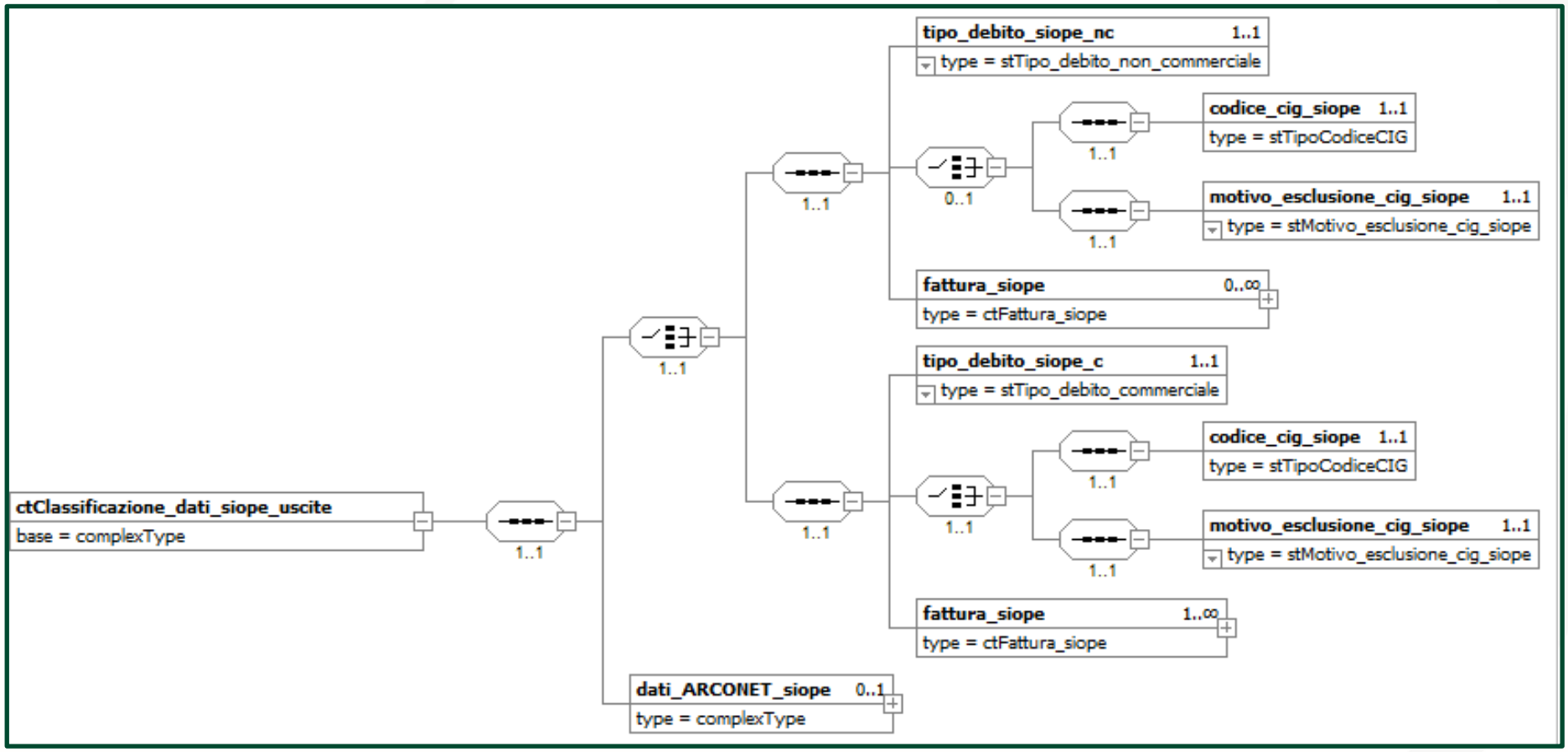

Principali Modifiche OIL - OPI

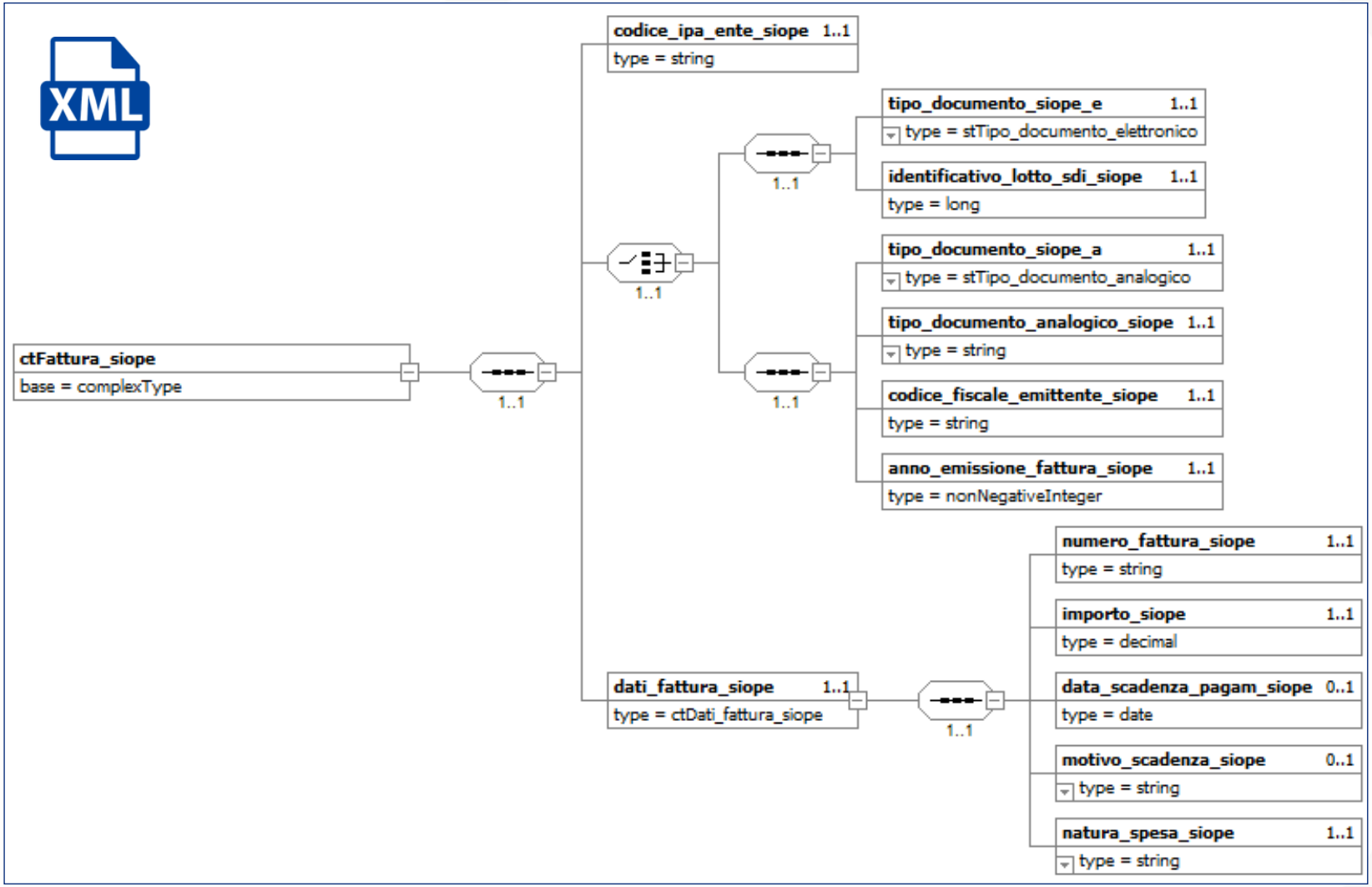

OBIETTIVI E FINALITA’

Semplificazione: attraverso l’utilizzo di **sistemi contabili integrati** si ottiene uno **snellimento procedure** che limitando operazioni di data entry aumenta la **qualità dei dati** e rende più **immediato e automatico** il processo di **aggiornamento**

Dematerializzazione: riduzione dell’utilizzo di carta **migliora i processi di archiviazione e conservazione**

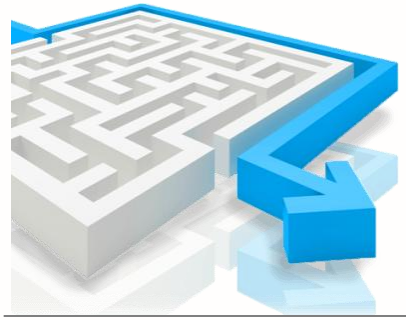

Standardizzazione: **evita** utilizzo di **personalizzazioni** facilitando i processi di change managment e aumentando la **competitività** sul mercato con **minor prezzo**

DECRETI ATTUATIVI

art. 14, comma 8-ter, L. 196/2009:

*Con decreti del Ministero **dell'economia** e delle finanze, **sentite la Conferenza unificata** e **l'AGID,** sono stabiliti le **modalità e i tempi** per l'attuazione delle disposizioni di cui al comma 8-bis».*

- ✓ Tipologie di amministrazioni
- ✓ Tempi

OK Agenzia per l'Italia Digitale

OK Conferenza Unificata

DECRETI EMANATI primo

1° DECRETO MEF 14 GIUGNO 2017

REGIONE LOMBARDIA
PROVINCIA DI TARANTO
COMUNE DI MANTOVA
COMUNE DI GROTTAFERRATA (RM)
COMUNE DI VILLASANTA (MB)
COMUNE DI CANDA (RO)
COMUNE DI VENEZIA

Art. 1:
SPERIMENTAZIONE
Della durata di 6 mesi previo esito positivo collaudo

Art. 2: Tenendo conto dei **risultati della sperimentazione** dal 1° gennaio 2018 **le Regioni e le Province autonome di Trento e di Bolzano, le Città metropolitane, le Province e i Comuni** ordinano gli incassi e i pagamenti al proprio tesoriere o cassiere esclusivamente attraverso ordinativi informatici

DECRETI EMANATI secondo

2° DECRETO MEF 25 SETTEMBRE 2017

Lug 2017	Ott 2017	Gen 2018	Apr 2018	Lug 2018	Ott 2018
	SPERIMENTAZIONE 23 enti	REGIONI – PROVINCIE – CITTA' METROPOLITANE	COMUNI > 60000	COMUNI >10000< 60000	COMUNI <10000 - AZ. SANITA'

REGIONE PIEMONTE
PROVINCIA DI CREMONA
PROVINCIA DI LECCO
PROVINCIA DI SALERNO
PROVINCIA DI SASSARI
CITTA' METROPOLITANA DI FIRENZE
COMUNE DI BARBARIGA
COMUNE DI BELLUNO
COMUNE DI CALENZANO
COMUNE DI CASAL VELINO
COMUNE DI CASALETTO SPARTANO
COMUNE DI GALLARATE

COMUNE DI GATTINARA
COMUNE DI GREVE IN CHIANTI
COMUNE DI LECCE
COMUNE DI MARINO
COMUNE DI MUGNANO DI NAPOLI
COMUNE DI NOVELLARA
COMUNE DI OPPIDO MAMERTINA
COMUNE DI OULX
COMUNE DI SIENA
COMUNE DI SONDRIO
COMUNE DI TRANA

Sperimentazione

DECRETI EMANATI secondo

2° DECRETO MEF 25 SETTEMBRE 2017

Lug 2017 | Ott 2017 | Gen 2018 | Apr 2018 | Lug 2018 | Ott 2018

SPERIMENTAZIONE 23 enti

REGIONI – PROVINCIE – CITTA' METROPOLITANE

http://www.rgs.mef.gov.it/VERSIONE-I/e_government/amministrazioni_pubbliche/siope/siope_/

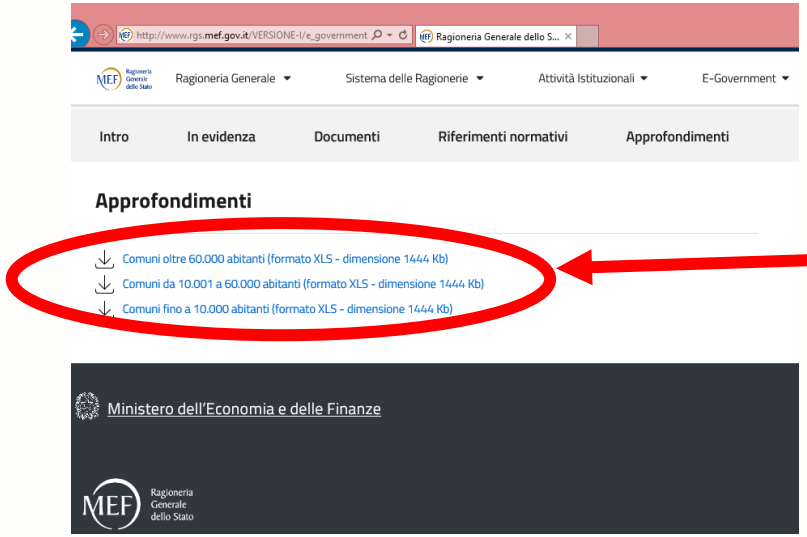

COMUNI > 60000

COMUNI >10000< 60000

COMUNI <10000

DECRETI EMANATI secondo

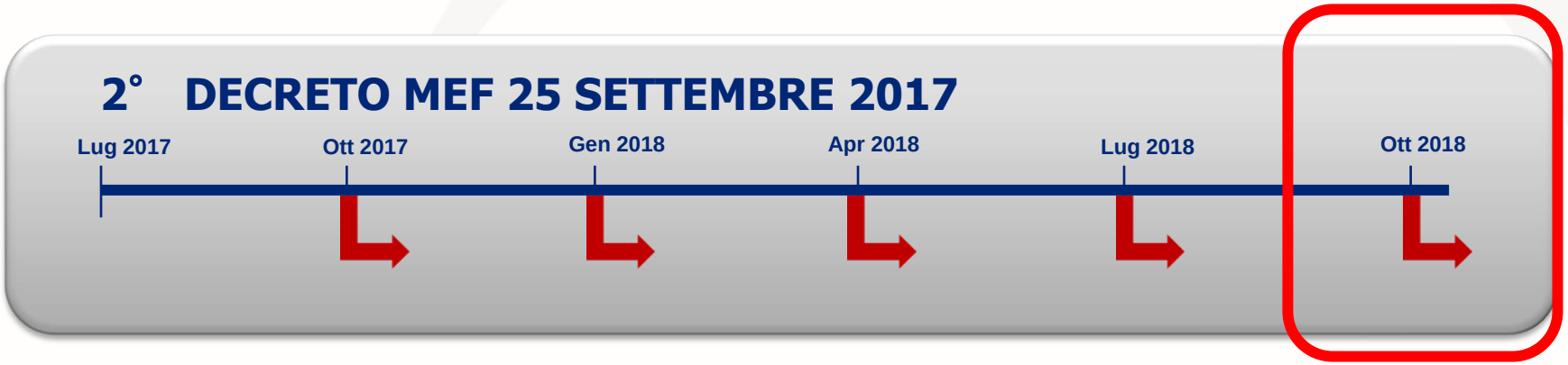

Art. 2 (Avvio a regime di SIOPE+ per la sanità)

Comma 1 Dal 1° ottobre 2018 **le aziende sanitarie locali, le aziende ospedaliere - comprese le aziende ospedaliere-universitarie di cui all'art. 2 del decreto legislativo 21 dicembre 1999, n. 517 e i policlinici universitari a gestione diretta**, ordinano gli incassi e i pagamenti al proprio cassiere esclusivamente attraverso ordinativi informatici emessi secondo lo standard AGID per il tramite dell'infrastruttura SIOPE+

DECRETI EMANATI terzo

3° DECRETO MEF 26 FEBBRAIO 2018

Avvio volontario anticipato (18 enti)

Avvio anticipato a regime di SIOPE+ **dal 1 APRILE 2018**

ASL TO5 di Chieri, Carmagnola, Moncalieri e Nichelino
AOU Città della Salute e della Scienza di Torino

Avvio anticipato a regime di SIOPE+ **dal 1 MAGGIO 2018**

ASL Città di Torino	AUSL di Piacenza
ASL TO3 di Collegno e Pinerolo	AUSL di Reggio Emilia
ASL TO4 di Ciriè, Chivasso e Ivrea	AUSL di Taranto
ASL VC di Vercelli	AO SS. Antonio e Biagio e C. Arrigo di Alessandria
ASL BI di Biella	AO Ordine Mauriziano di Torino
ASL NO di Novara	AOU San Luigi Gonzaga di Orbassano
ASL Verbano Cusio Ossola (VCO)	AOUC Policlinico di Bari
ASL AT di Asti	Comune di Alba

Decreti Attuativi Emessi

4° e 5° DECRETO MEF - 29 maggio 2018 e 30 MAGGIO 2018

Gen 2019 | Apr 2019 | Lug 2019 | Ott 2019 | Dic 2019

Estensione SIOPE + a tutti i restanti enti territoriali in SIOPE

Ingresso delle Autorità del Sistema Portuale;

dal 1 GENNAIO 2019

- I consigli regionali;
- le unioni di comuni;
- le comunità montane, comunità isolane e altri enti locali;
- gli enti strumentali in contabilità finanziaria delle Regioni, e degli enti locali;
- gli organismi strumentali delle Regioni e degli enti locali;
- gli enti parco;
- gli enti di ricerca nazionali;
- le università;
- le camere di commercio, industria, artigianato e agricoltura;
- gli istituti di ricovero e cura a carattere scientifico pubblici;
- gli istituti zooprofilattici sperimentali;
- le agenzie sanitarie regionali.

Prossimi Decreti

Date di avvio a regime per tipologie di amministrazione

Prossimi passi

- ✓ Graduale Estensione a tutta la PA
- ✓ Chiusura vecchio SIOPE

Il servizio gratuito RGS

La relazione tecnica L. 232/2016

Per gli **enti meno evoluti** sarà comunque messa a disposizione dalla ragioneria generale dello stato **un'interfaccia gratuita** che consenta la corretta **predisposizione** dell'Ordinativo Informatico e gestisca il **colloquio** tra l'ente e SIOPE.

Servizio Gratuito concernente:

- la **produzione** degli Ordinativi informatici di Incasso e di Pagamento (**OPI**) secondo lo standard emanato dall'AgID;
- la **trasmissione** degli **OPI** all'infrastruttura SIOPE + e la **gestione della messaggistica** secondo le "Regole tecniche per il colloquio telematico di Amministrazioni pubbliche e Tesorieri con SIOPE+"

Il servizio gratuito RGS

Al **servizio OPI gratuito** della Ragioneria Generale dello Stato, si può aderire, inviando specifica richiesta all'indirizzo di posta elettronica **servizio.opi.rgs@mef.gov.it** entro i termini previsti dai decreti (**almeno due mesi prima del previsto avvio a regime**) .

Il servizio gratuito RGS

In seguito della richiesta di adesione inviata dall'Ente alla Ragioneria Generale dello Stato si avrà:

- RGS fornirà un **Template per il censimento** dell'Ente e degli utenti che dovranno accedere al servizio;
- L'Ente dovrà **compilare il Template ed reinviarlo alla RGS**;
- **RGS** provvederà a censire sul sistema il nuovo Ente ed **invierà a quest'ultimo l'IDA2A di Collaudo, la url di Collaudo, il Manuale Utente e le Linee Guida del Servizio OPI Gratuito**;
- **L'Ente** dovrà inserire nell'apposita sezione della **PCC l'IDA2A di collaudo** fornito della RGS;
- **Terminate positivamente le attività di collaudo** RGS fornirà **l'IDA2A di esercizio e l'url di esercizio da utilizzare**;
- L'ente dovrà inserire nell'apposita sezione della **PCC l'IDA2A di esercizio** fornito della RGS.

Il servizio gratuito RGS

Le principali differenze fra le due tipologie di servizio offerto sono:

Servizio di **predisposizione e Trasmissione Flussi OPI**

- Le attività di collaudo sono effettuate tutte tramite la piattaforma RGS; i flussi OPI di collaudo saranno predisposti attraverso l'utilizzo delle maschere previste nell'interfaccia del servizio Gratuito RGS e successivamente la piattaforma provvederà alla trasmissione.
- Il servizio comprende anche la conservazione digitale a norma degli OPI inviati.

Il servizio gratuito RGS

Le principali differenze fra le due tipologie di servizio offerto sono:

Servizio di **Trasmissione Flussi OPI**

- Per le attività di collaudo l'ente dovrà predisporre esternamente alla piattaforma e sotto la sua responsabilità i flussi OPI di collaudo; tali flussi dovranno poi essere acquisiti dalla piattaforma RGS per la trasmissione al SIOPE+;
- Il servizio NON comprende la conservazione digitale a norma degli OPI

Grazie per l’attenzione!!!

Per approfondimenti:

http://www.rgs.mef.gov.it/VERSIONE-I/e_government/amministrazioni_pubbliche/siope/siope_/

Per quesiti di natura amministrativo contabile:

Igepa.relcassa@mef.gov.it